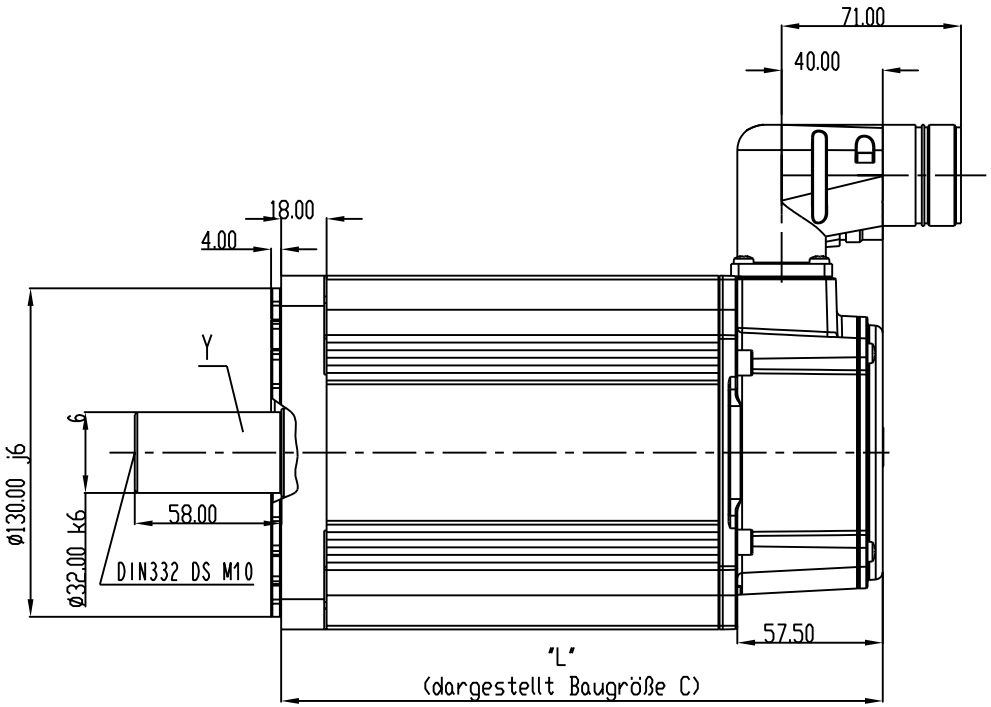

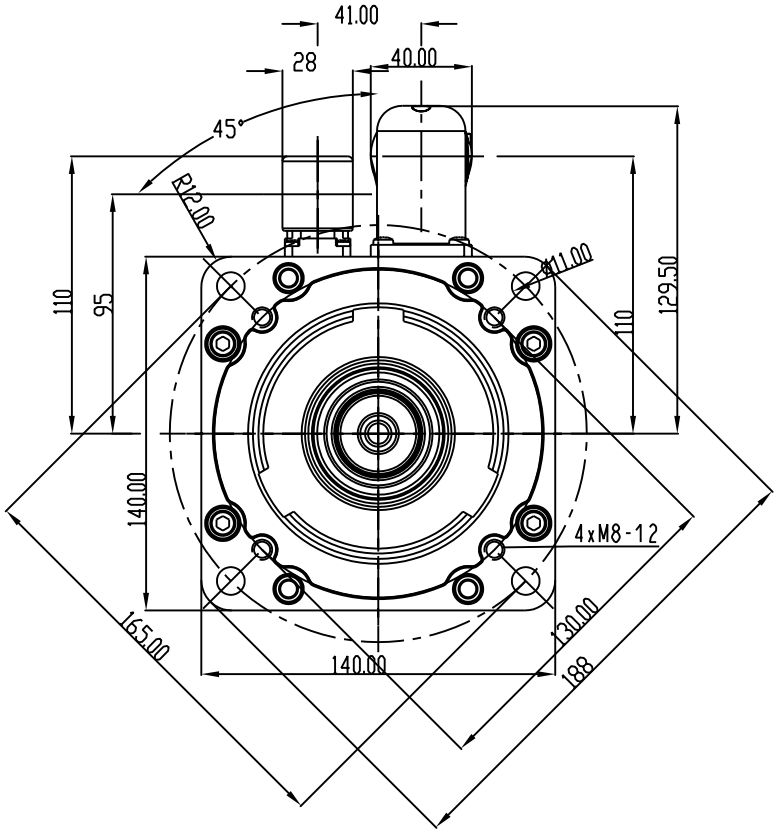

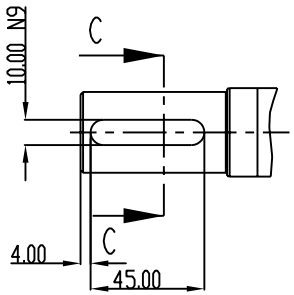

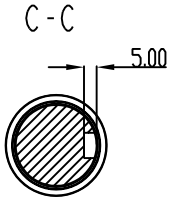

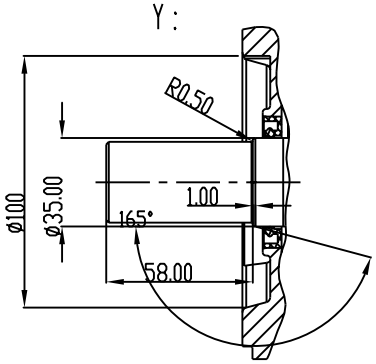

mit u. ohne Bremse

Motorgröße	Maß "L"
MSK070C	238
MSK070D	268
MSK070E	298

Geberausführung S1 bzw. M1
Hiperface mit 128 Inkrementen.

	Datum	Name
veranlaßt	..	
ersl./gelnd.	2003-09-02	Stamm
genehmigt	..	

Rexroth Indramat

Maßstab 1 : 2

x	Datum	Name	ÄM.Nr.
..	..	..	..
..	..	..	..
..	..	..	..
..	..	..	..

Blatt 1 von 1

Benennung: Motor MSK070 S1/M1

Zeich-Nr. 106-0423-3001-00

Ers. für | ÄM-Nr. 0 | Ers. durch .. | ÄM-Nr.

Schutzvermerk DIN 34-1-D
Zeichnung darf nur mit CAD geändert werden.